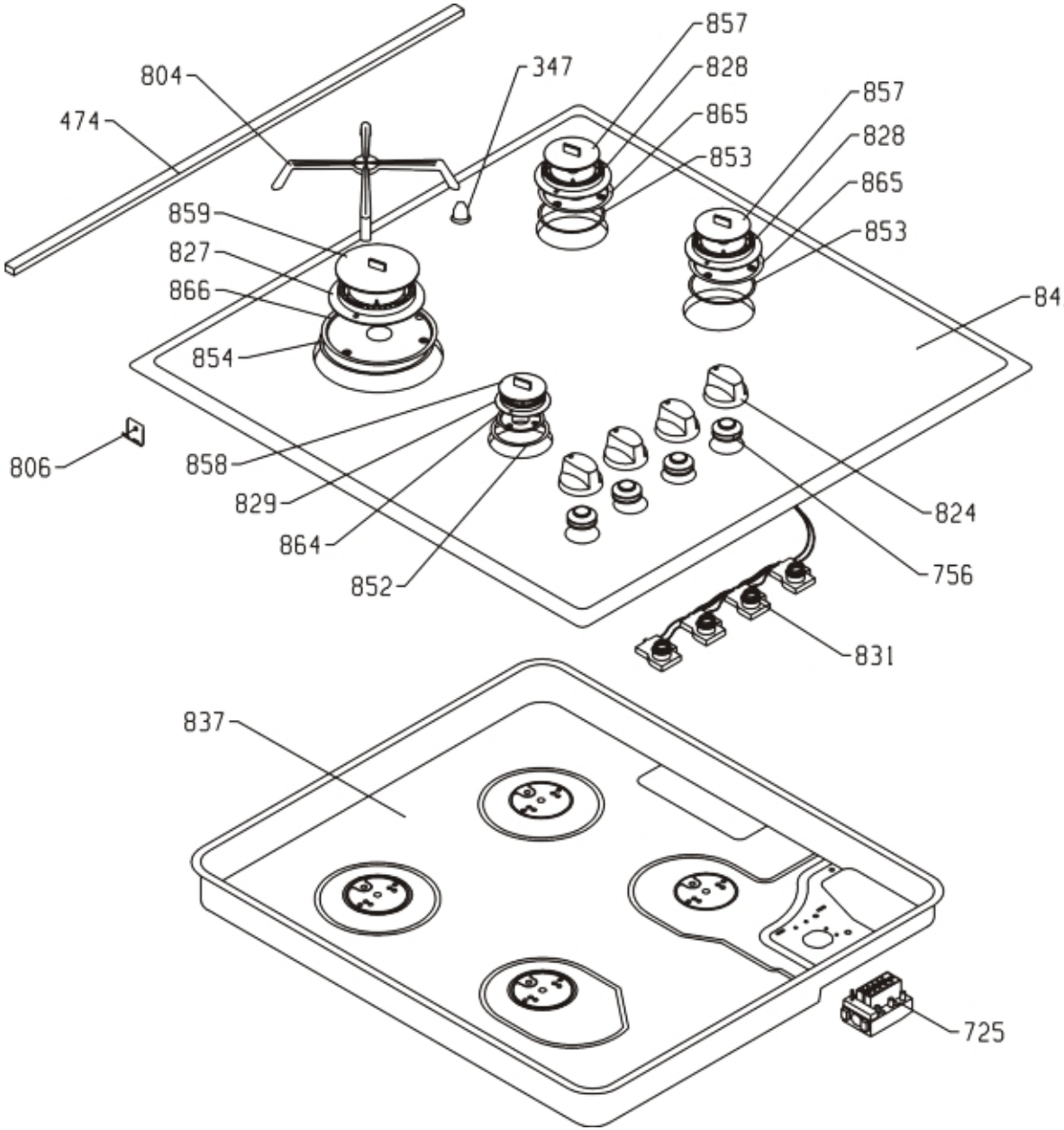
857
828
865
853
347
804
474
857
828
865
853
859
827
866
854
843
806
858
829
864
852
824
756
831
837
725

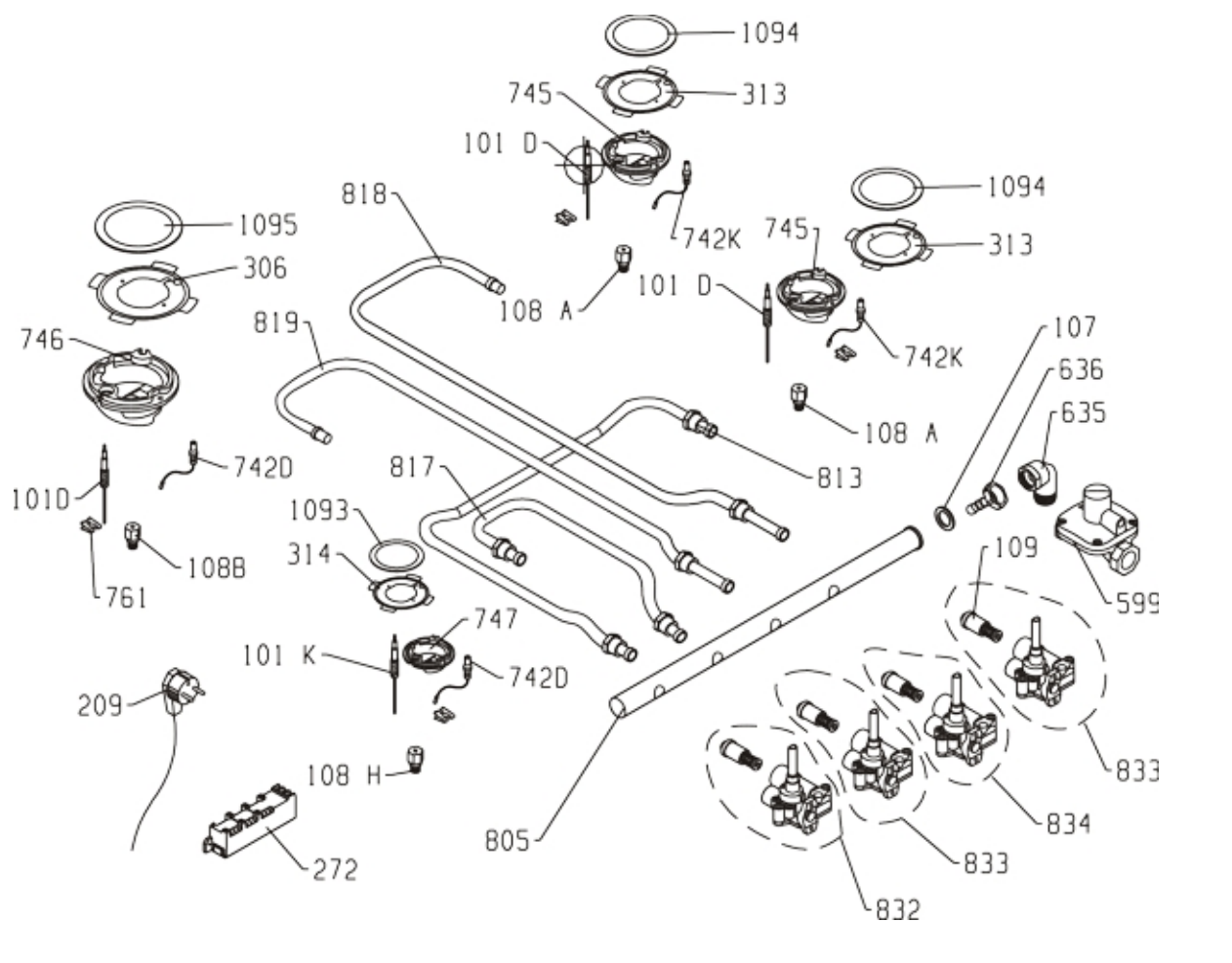
1094
745
313
101 D
742K
818
1094
1095
745
313
306
108 A
101 D
819
742K
746
107
636
635
108 A
742D
817
813
101D
1093
109
108B
314
599
761
747
101 K
742D
209
833
108 H
834
805
833
272
832